mediacom

INSTANT CAMERA

Manuale d’uso

Cod. MD-CP20W

16X Powerful Zoom
F/2.8 f=2.5mm
mediacom
Instant photo

Si raccomanda di leggere attentamente le istruzioni prima dell'uso e di conservarle con cura per usi futuri.

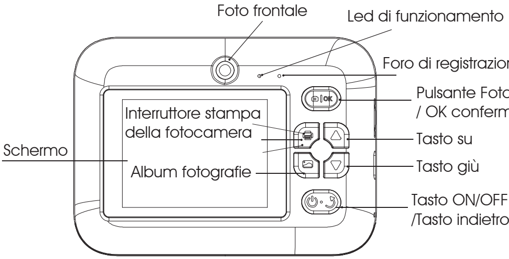

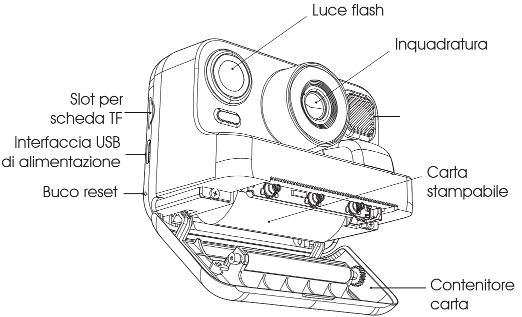

INTRODUZIONE ALL'UTILIZZO DELLE FUNZIONI

【 Tasto di accensione/ritorno 】
Per accendere il dispositivo, tieni premuto il pulsante di accensione finché l'indicatore blu non si alza; tieni premuto nuovamente l'indicatore blu per spegnerlo. Tocca per tornare alla pagina del menu o alla schermata precedente.

🖨 Modalità di stampa istantanea delle foto

Metodo 1: In modalità foto, premere il pulsante Stampa, quindi attivare/disattivare la modalità stampa. Quando viene visualizzata l'icona 🖨 Stampa, la fotocamera stamperà la foto subito dopo averla scattata.

Metodo 2: Premi il tasto di stampa mentre visualizzi l'anteprima delle foto della galleria. 🖨 Premi di nuovo il tasto【OK】per stampare la foto selezionata nella galleria.

Suggerimenti:

* Selezionare la concentrazione di stampa e la modalità di stampa appropriate (impostabili nel menu) può migliorare la qualità dell'immagine in diverse situazioni.
* Se la fotocamera non stampa, verificare che la carta non sia inserita in modo errato.
1. Assicurarsi che la carta sia orientata correttamente.
2. Quando si chiude lo sportello del vassoio della carta, assicurarsi che la carta sporga di almeno 3 cm.

* Tenere premuto il pulsante OK (● | OK) per accendere/spegnere il flash

Modalità foto

- Premi【OK】per scattare una foto: puoi registrare e salvare video solo quando inserisci una scheda SD.
-Premi il pulsante "Su" in modalità foto. ▲ Opzionalmente, applica un effetto adesivo/filtro o un effetto schizzo.
-Tieni premuto il pulsante Stampa 🖨 per attivare/disattivare la funzione selfie.
-Premi il pulsante Stampa per passare dalla modalità stampa a quella senza stampa.
- Premi il pulsante Accensione/Indietro ⏻ per tornare al menu.

Modalità musica

- Premere【OK】per visualizzare la finestra della musica.
- Scaricare musica: inserire la scheda SD nella fotocamera e selezionare "Formatta scheda TF" nelle impostazioni della fotocamera.
La fotocamera creerà automaticamente una cartella MP3 e scaricherà la musica in formato MP3 al suo interno. Quando si copiano file audio manualmente, è necessario copiarli nella directory dei file MP3, altrimenti non potranno essere riprodotti.
- Premere【OK】per riprodurre la musica.
- Premere il pulsante di accensione/ritorno ⏻ per tornare al menu

Modalità file

- Premere i tasti freccia sinistra e destra ▲ ▼ per visualizzare video e foto.
Premere il tasto【OK】per avviare/interrompere la riproduzione del video.
- Premere il tasto ▭ freccia giù per visualizzare l'interfaccia di eliminazione. Premere i tasti freccia su/giù ▲ ▼ per selezionare "Elimina corrente" o "Elimina tutto", quindi premere il tasto【OK】per confermare l'eliminazione di foto/video.
- Attiva la modalità di stampa 🖨 durante la visualizzazione delle foto, quindi premi【OK】per stamparle.
- Formato video: AVI; Formato foto: JPG

Modalità game

- Premi i pulsanti sinistro e destro ▲ ▼ per selezionare il gioco, premi 【OK】 per accedere al gioco selezionato.
- Premi il tasto di accensione/Invio ⏻ per uscire dal gioco e tornare al menu.

Impostazioni

Premere i tasti ▲ ▼ a sinistra e a destra per selezionare l'opzione da impostare, selezionare l'icona e premere il tasto【OK】per confermare l'impostazione.
- Stampa Bluetooth: premere il pulsante Impostazioni ⚙ in basso per selezionare la stampa tramite app.
- Stampa su carta a colori: premere il pulsante Impostazioni ⚙ in alto per selezionare la stampa su carta.
- Premere il pulsante Accensione/Indietro ⏻ per tornare al menu.

1. Rimanere su questa interfaccia quando si utilizza il telefono cellulare per connettersi alla stampante!
2. Cercare "joyprinter" nel marketplace delle app per dispositivi mobili oppure scansionare il codice QR qui di fianco per scaricarla, installarla e utilizzarla.

- Fai attenzione alla direzione di installazione della carta, se la inserisci nella direzione sbagliata non potrai stampare correttamente

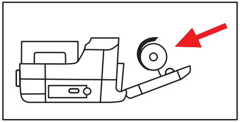

Connesisone al computer

Collega la fotocamera quando è presente una scheda TF. Assicurati che la fotocamera legga correttamente la scheda TF, quindi collega la fotocamera (accesa) al computer tramite il cavo USB. Sullo schermo appariranno delle icone che indicano che il computer ha rilevato la scheda TF e sta installando automaticamente il driver della fotocamera. Quando apri il disco sul computer, vedrai che al suo interno sono presenti 3 cartelle.

ALTRE FUNZIONI

1. Ricarica

Quando la batteria è scarica o la telecamera si spegne automaticamente, è necessario collegare l'alimentatore per ricaricarla.
L'alimentatore deve utilizzare la corrente specificata di 5V/1000m
Un indicatore luminoso segnala che il dispositivo è completamen carico.

2. Ripristino

Durante l'utilizzo della telecamera, in caso di blocco, malfunziona mento della scheda, pulsanti non funzionanti o impossibilità di spegnere il dispositivo, è possibile ripristinare la telecamera insere una graffetta nell'apposito foro di ripristino.

3. Standby

Quando la telecamera non è in uso, entra automaticamente in modalità standby e si spegne.

4. Funzione di flash USB e telecamera per PC

(1) Procedura senza scheda inserita: Collegare la USB per aliment la telecamera per PC.
(2) Con scheda inserita: Inserire la scheda SD, collegare l'alimenta re USB, la scheda SD verrà visualizzata.

AVVISO IMPORTANTE

1. Si consiglia di utilizzare una scheda di memoria TF di classe 10 alta qualità con una capacità massima di 256 GB in formato FAT
2. Non scollegare la connessione USB e non rimuovere la scheda micro SD durante il download dei file dalla fotocamera.
3. Si sconsiglia di utilizzare la fotocamera durante la ricarica.
4. Se la fotocamera non stampa, verificare che la carta sia inseri correttamente e che la modalità di stampa sia attivata.

video

A.
nte

a-

ndo

are

ato-

di
32.

ta

NORMATIVA PER LO SMALTIMENTO

MADE IN CHINA

Smaltimento delle apparecchiature elettroniche obsolete

- Avvertenze per lo smaltimentodel prodotto su cui è apposto questo simbolo
- Tutti i prodotti elettrici ed elettronici devono essere smaltiti rispetto alla raccolta differenziata municipale. Lo smaltimento deve avvenire mediante impianti di raccolta speficifi predisposti dagli enti pubblici o dalle autorità locali.
- Il corretto smaltimento dell' unità non più in uso/obsoleta contribuisce a prevenire possibili danni all'ambiente e sulla salute degli individui.

Smaltimento delle batterie/accumulatori

- Questo simbolo, apposto ad es. sulla btteria inclusa nel prodotto, potrebbe essere associato ai simboli chimici del mercurio (Hg) del cadmio (Cd) e del piobo (Pb) in base al contenuto nella batteria di queste sostanze.
- Tutte le batterie e gli accumulatori devono essere smaltiti separatamente rispetto alla raccolta differenziata municipale. Devono essere smaltiti/tramite impianti di raccolta predisposti dal governo o dalle autorità locali.
- Il corretto smaltimento della batteria non più in uso/ obsoleta contribuisce a prevenire possibili sull'ambiente e sulla salute degli individui e tutte le specie viventi
- Per informazioni più dettagliate sui modi di smaltimento di batterie ed accumulatori contattare l'ufficio preposto del comune o il servizio di smaltimento rifiuti locale.

Con la presente Datamatic Italian Brands S.R.L. dichiara che il prodotto è conforme ai requisiti essenziali e alle altre disposizioni applicabili stabilite dalla direttiva 2014/53/UE (RED)

Norme di sicurezza ed avvertenze

- Attenzione: prodotto destinato all'utilizzo in ambienti interni. Non è resistente all'acqua!- Per evitare il rischio di incendio o elettroshock non esporre il dispositivo a umidità ed evitare il contatto con sostanze liquide. Nel caso in cui tali sostanze entrino in contatto con il dispositivo spegnerlo immediatamente e ripulirlo. - Per evitare il surriscaldamento lasciare sempre ben ventilato il prodotto mentre è in funzione - Non esporre alla luce diretta o indiretta (vetro) del sole e non usare in condizioni climatiche estreme o in luoghi polverosi. - Non provare a riparare il prodotto da soli onde evitare il rischio di shock elettrici, danneggiamenti e di invalidare la garanzia. - Evitare che il dispositivo cada e/o prenda forti colpi. - Non usare il dispositivo nelle vicinanze di forti campi magnetici. - Il normale funzionamento del prodotto potrebbe essere alterato da scariche elettrostatiche o interferenze ambientali. In questo caso è sufficiente provare a spostarsi o utilizzare altrove. - Non pulire con sostanze chimiche per evitare la possibilità di corrosione. Utilizzare un panno asciutto. - Il produttore non è responsabile per eventuali danni o perdite dati a seguito di un malfunzionamento, uso inappropriato, apporto di modifiche o sostituzione della batteria ove presente. - Utilizzare gli accessori in dotazione e seguire attentamente le istruzioni contenute in questo manuale per il corretto uso del prodotto. - Il design o l' attuale forma e posizione dei dettagli di questo dispositivo potrebbero essere diversi da quelli mostrati sul manuale - Questo prodotto non è stato ideato per l'utilizzo dei bambini. L'utilizzo da parte di questi ultimi dovrebbe avvenire sotto la supervisione di un adulto - Ove dotato di batterie, qualora queste non venissero sostituita o ricaricate correttamente potrebbe verificarsi il rischio di esplosione. Sostituire la batteria solo con una uguale o di tipo equivalente. - Ove dotato di cuffie: un eccessivo volume del suono tramite gli auricolari potrebbe causare danni permanenti all'udito - Manomissioni e riparazioni effettuate da società non autorizzate da Mediacom, comporteranno la decadenza automatica della garanzia legale offerta dal produttore o dal venditore. Puoi utilizzare l'assistenza attraverso un Mediacom Service se desideri che il tuo prodotto venga controllato / riparato da un centro di assistenza Mediacom.

- ATTENZIONE-

Temperature operative e di conservazione: Temperatura ambiente di utilizzo: 0° a 35°C - Temperature di conservazione: 10° a 35°C
Non lasciare o conservare il dispositivo in auto. Le temperature delle auto parcheggiate eccedono facilmente questo range di temperature causando danneggiamenti gravi o malfunzionamenti.
I danni derivanti da utilizzo al di fuori delle soglie di temperatura indicate non saranno considerati coperti dalla garanzia del prodotto.

Informazioni sulla sicurezza di LED e laser - Le informazioni che seguono si riferiscono a prodotti Mediacom dotati di LED o laser di classe 1.
Gli utenti sono tenuti a seguire gli avvenimenti sulla sicurezza riportati di seguito. Qualsiasi utilizzo del prodotto diverso da quanto specificato di seguito può comportare rischi di esposizione a radiazioni. Non gardare direttamente il LED o il laser, né puntarli direttamente verso gli occhi. Non consetire l'utilizzo di tali dispositivi a bambini senza la supervisione di un adulto. Non cercare di sostituire o riparare il LED o il laser , in quanto tali componenti on possono essere sostituiti o riparati dall'utente, Non puntare il LED o il laser verso superfici riflettenti. Non graffiare le lenti. Pulire periodicamente le lenti con un panno morbido pulito. Smaltire il prodotto delle normative locali vigenti , ad esempio presso un centro di riciclaggio equipaggiato per i dispositivi elettronici. Per assistenza tecnica o di altro tipo contattare il Servizio assistenza clienti di Mediacom. In virtù delle norme Europea armonizzata prodotto può essere utilizzato.

EC - Dichiarazione di Conformità ai Requisiti essenziali della Direttiva Europea 2014/EU
Con la presente, Datamatic Italian Brands S.R.L. con sede a Milano (Italia) dichiara che questo dispositivo a radio frequenza Mediacom è conforme ai requisiti essenziali ed alle altre disposizioni pertinenti stabilite dalla direttiva 2014/30/EU. Nel caso in cui fosse necessario consultare la dichiarazione di conformità CE è possibile rivolgersi a Datamatic Italian Brands S.R.L. - Via Treviso 35 - 20127 Milano - Italy. Fornendo il modello del prodotto sarà possibile ottenere la dichiarazione completa.

Nota sulla protezione ambientale:
Dopo l'implementazione della Direttiva Europea 2012/19 / UE nell'ordinamento giuridico nazionale, si applica quanto segue: I dispositivi elettrici ed elettronici non possono essere smaltiti con i rifiuti domestici. I consumatori sono obbligati per legge a restituire i dispositivi elettrici ed elettronici e le batterie al termine della loro vita di servizio ai punti di raccolta pubblici predisposti a tale scopo o al punto vendita. I dettagli sono definiti dalla legislazione nazionale del rispettivo paese. Questo simbolo sul prodotto, sul manuale di istruzioni o sulla confezione indica che un prodotto è soggetto a queste normative. Riciclando, riutilizzando i materiali o altre forme di utilizzo di vecchi dispositivi, stai dando un importante contributo alla protezione del nostro ambiente.

Con la presente dichiariamo che questo dispositivo porta il marchio CE in conformità con le normative e gli standard. È conforme ai requisiti fondamentali della direttiva EMC 2014/30/UE e della direttiva RoHS 2 2011/65 / UE. Per Il testo completo della dichiarazione di conformità UE è possibile rivolgersi a Datamatic Italian Brands S.R.L.

Potrebbero essere apportati miglioramenti e modifiche alle specifiche tecniche e ad altri dati senza preavviso.

Datamatic Italian Brands S.R.L. / Via Treviso 35 - 20127 Milano - Italy / www.mediacomeurope.it